Détecteur de mouvement - Professional Line

IS 345 MX Highbay

COM1 - carré - en saillie
EAN 4007841 010492
Réf. 010492

IS 345 MX Highbay

COM1 - carré - en saillie
EAN 4007841 010492
Réf. 010492

Schéma du circuit

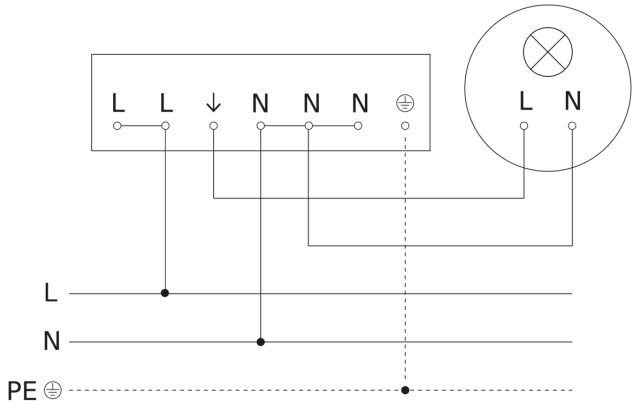

Schéma de câblage pour la mise en réseau de plusieurs détecteurs

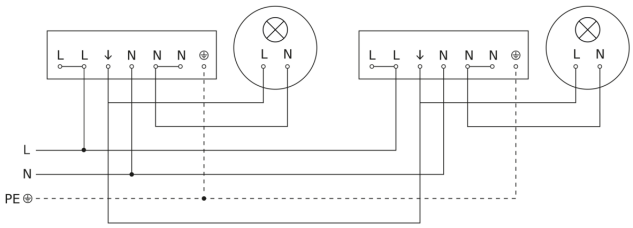

IS 345 MX Highbay

COM1 - carré - en saillie
EAN 4007841 010492
Réf. 010492

Raccordement par commutateur séquentiel pour la commande manuelle ou automatique

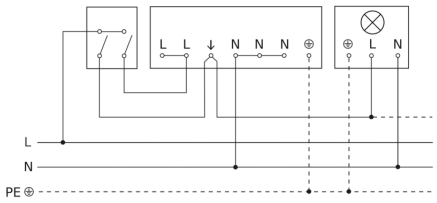
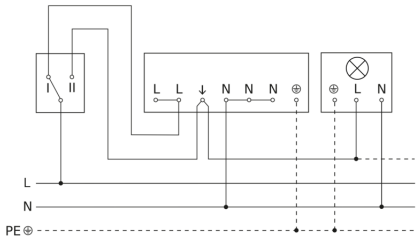
Schéma de câblage Raccordement via un commutateur pour l'éclairage permanent et le mode automatique